COUNTSAFE™ 360

SYSTÈME D'INSPECTION VISUELLE À 360° POUR FORMES GALÉNIQUES SOLIDES.

APPLICATIONS CIBLES

Formes galéniques solides pharmaceutiques et nutraceutiques : comprimés, gélules, capsules molles et gel-tabs.

OPTEL™

Technologies de traçabilité pour un monde meilleur

360°

Imagerie sur toute la circonférence de chaque unité

100%

Confirmation d'éjection via une 2e caméra

VUE DE FACE

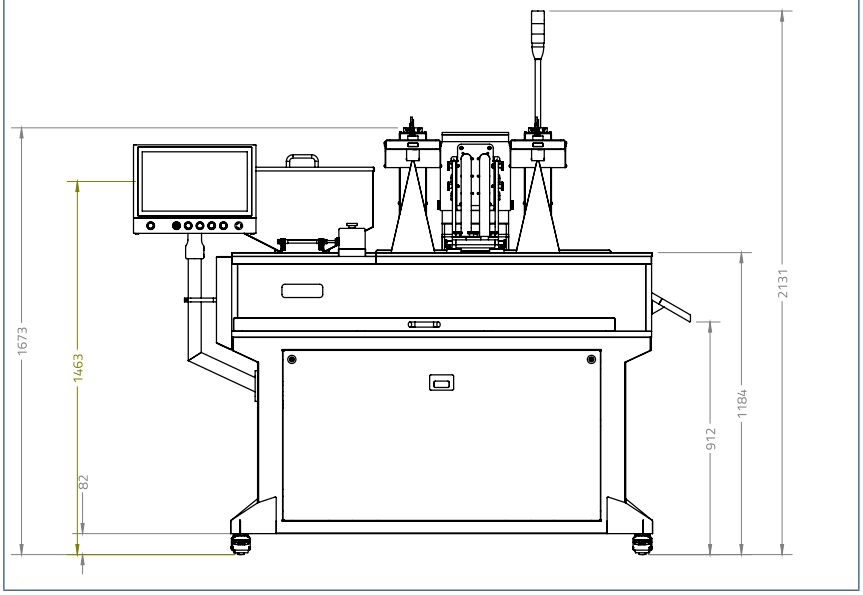

COUVERTURE DE DÉTECTION DES DÉFAUTS

DEFECT TYPE	COMPRIMÉ	GÉLULE	CAPSULE MOLLE
Couleur incorrecte / hors teinte	✓	✓	✓
Taille incorrecte	✓	✓	✓
Forme incorrecte	✓	✓	✓
Produit cassé / fendu	✓	✓	–
Bords ébréchés	✓	✓	N/A
Taches / points en surface	✓	✓	✓
Présence d'impression / marquage	✓	✓	✓
Défauts d'embossage / de gravure	✓	N/A	N/A
Enrobage manquant / défectueux	✓	-	-
Bosses (coiffe et corps)	N/A	✓	N/A
Gélule ouverte	N/A	✓	N/A
Défauts d'emboîtement	N/A	✓	N/A

N/A : ne s'applique pas à ce type de produit.
Certaines détections dépendent de l'opacité du produit, de la couleur de l'enrobage et de la configuration de la recette.
Envoyez-nous vos produits et nous confirmerons la couverture sur vos propres formats.

VUE DE CÔTÉ

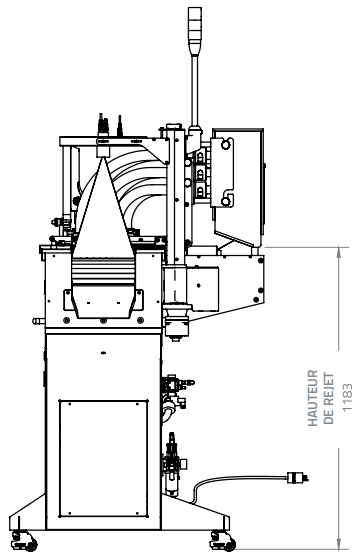

VUE DE HAUT

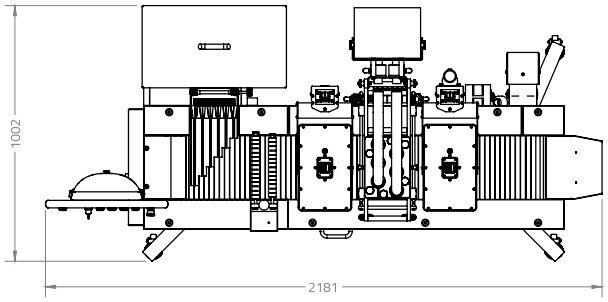

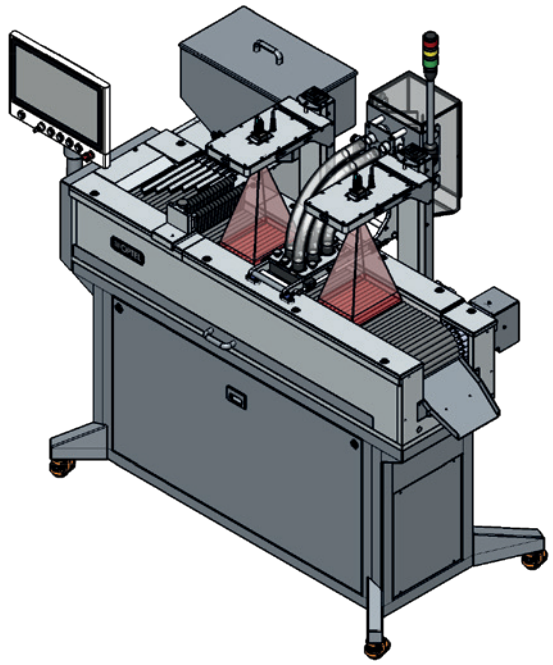

SPÉCIFICATIONS TECHNIQUES

INSPECTION ET DÉTECTION

Seuil de détection dimensionnelle	Variation de longueur ≥ 10 %
Plus petit défaut détectable	Couleur 1 mm · éclats 0,75 mm · bosses 10 % de la taille du produit
Vérification du rejet (2e étage)	Confirmation d'éjection à 100 % via une caméra indépendante

COMPATIBILITÉ PRODUIT

Types de produits	Comprimés durs, gélules et capsules molles, capsules molles opaques, comprimés oblongs, gel-tabs
Gamme de tailles de gélules	00EL, 00, 0EL, 0, 1, 2, 3, 4
Formes de comprimés	Ronde, oblongue, ovale
Plage dimensionnelle du produit	4 à 30 mm (longueur)

DÉBIT ET PERFORMANCE

Capacité de débit	Jusqu'à 150 000 produits/h (selon la taille)
Vitesse linéaire du convoyeur	Jusqu'à 200 mm/s
Méthode de rejet	Éjection automatique + caméra de confirmation indépendante (vérification à 100 % avant collecte en vrac)

TAILLE DE GÉLULE	DÉBIT (PRODUITS/H)
#00EL	90 000
#00	100 000
#0EL	100 000
#0	**110 000**
#1	120 000
#2	130 000
#3	140 000
#4	150 000

Le débit réel dépend de la taille, de la forme et du nombre de caractéristiques inspectées.

SYSTÈME DE VISION

Stations d'inspection / caméras	2 caméras d'inspection
Caméra / résolution	1,5 MP Baumer VCXG, 1440 × 1080 px
Méthode / angles d'inspection	Champ de vision polarisé, angle de 90°, zone d'inspection de 250 mm de large
Éclairage	Barrettes de LED blanches vives polarisées (polarisation P00)
Caméra de confirmation	Caméra indépendante en aval ; déclenche l'arrêt machine / une alarme si une unité défectueuse échappe à l'éjection

MACHINE ET MÉCANIQUE

Dimensions hors tout (L×l×H)	2181 × 1002 × 2131 mm
Convoyeur	Ensemble convoyeur à rouleaux de 8 po
Système d'alimentation	Trémie de remplissage haute capacité de 50 L + alimentateur vibrant automatisé
Construction	GMP-compliant, washable design; iConception conforme aux BPF, lavable ; armoire électrique intégrée ; tête de vision fermée
Principe de manipulation	Produits maintenus sur des rouleaux rotatifs pour une imagerie sur toute la circonférence, puis éjectés

SPÉCIFICATIONS TECHNIQUES (SUITE)

COMMANDES, LOGICIEL ET INTÉGRATION	
Mode de fonctionnement	Entièrement hors ligne / autonome, aucune modification de ligne requise
IHM	Écran tactile 18,5" classé IP65 avec boutons de commande intégrés
Réseau / connectivité	Routeur industriel : authentification LDAP, synchronisation d'horloge centrale, prise en main à distance sécurisée
Simulation de recettes hors ligne	Module OPS pour créer et affiner les recettes sur un ordinateur portable à partir d'un jeu d'images de référence, sans arrêt de ligne
Données, piste d'audit et rapports	OPC-UA pour l'OEE, la piste d'audit et le reporting des alarmes

UTILITÉS ET INSTALLATION	
Alimentation électrique	120 VCA / 60 Hz / 20 A / 1,2 kW
Air comprimé	90 psi (env. 6,2 bar)
Environnement d'exploitation	15 à 35 °C
Délai standard	16 à 22 semaines après signature du FDS (spécification fonctionnelle)

CONFORMITÉ ET INTÉGRITÉ DES DONNÉES	
BPF (cGMP)	Adhésion complète aux Bonnes Pratiques de Fabrication en vigueur
FDA 21 CFR Part 11	Éligibilité aux enregistrements électroniques
Intégrité des données	Conforme aux principes GAMP5 ; conforme au CRA de l'UE
Nettoyage / lavage	Conception lavable, conforme aux BPF

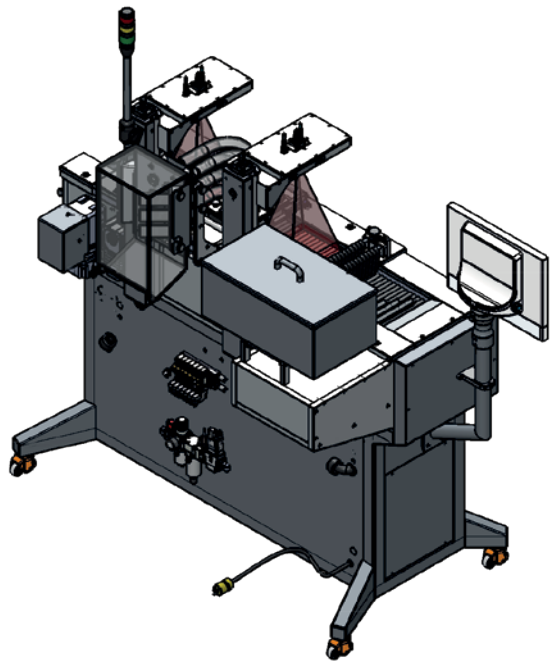

AMÉRIQUE DU NORD
Canada (siège social)
+1 418 688 0334

EUROPE
Irlande, Allemagne

ASIE
Inde
+91 832 669 9600

AMÉRIQUE DU SUD
OPTEL Brésil
+55 19 3113 2570

optelgroup.com

© Optel Vision inc. d.b.a. « OPTEL Group », 2026. Tous droits réservés.